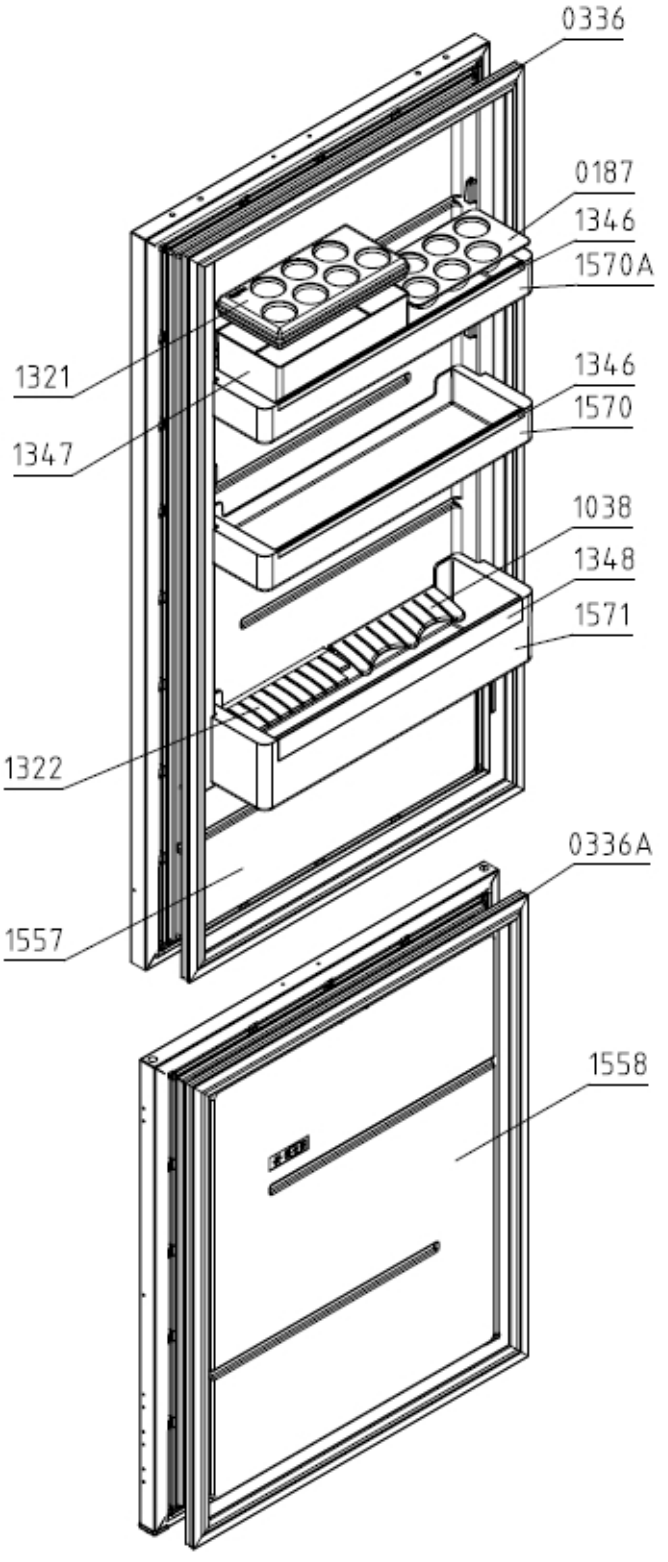
0336
0187
1346
1570A
1321
1346
1570
1347
1038
1348
1571
1322
0336A
1557
1558

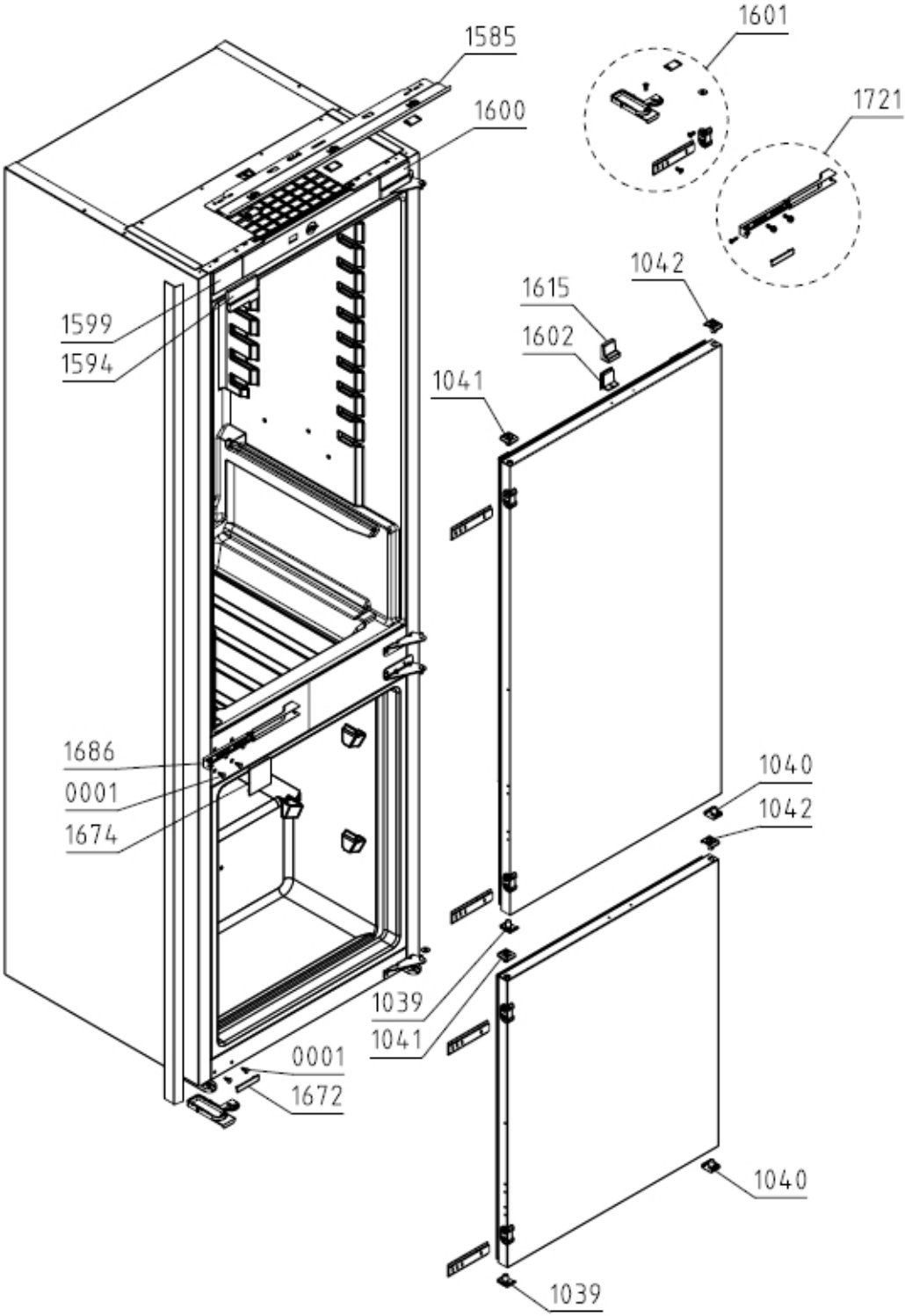
1601
1585
1721
1600
1042
1615
1599
1602
1594
1041
1686
1040
0001
1042
1674
1039
1041
0001
1672
1040
1039

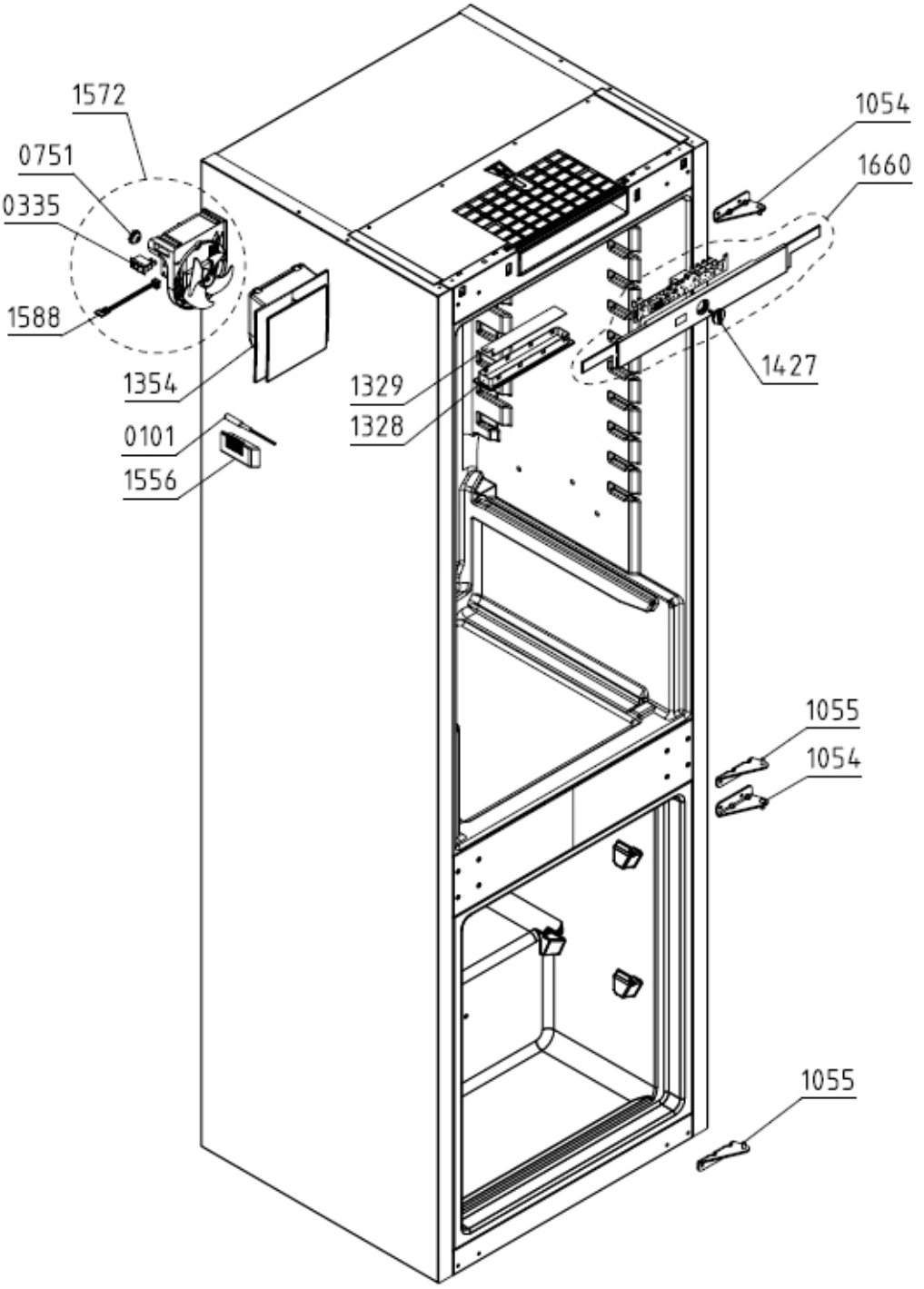
1572
0751
0335
1588
1354
0101
1556
1329
1328
1054
1660
1427
1055
1054
1055

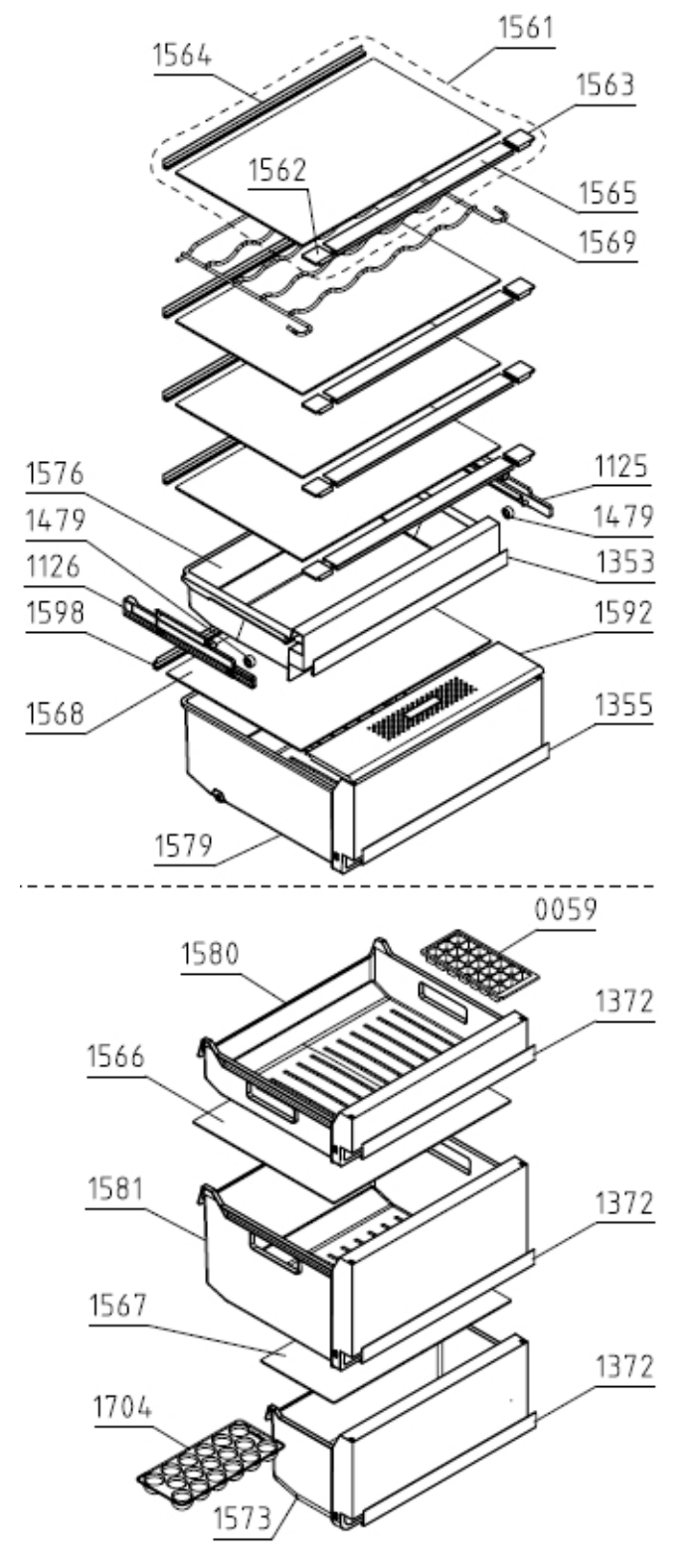
1561
1564
1563
1562
1565
1569
1576
1125
1479
1479
1126
1353
1598
1592
1568
1355
1579
0059
1580
1372
1566
1581
1372
1567
1372
1704
1573

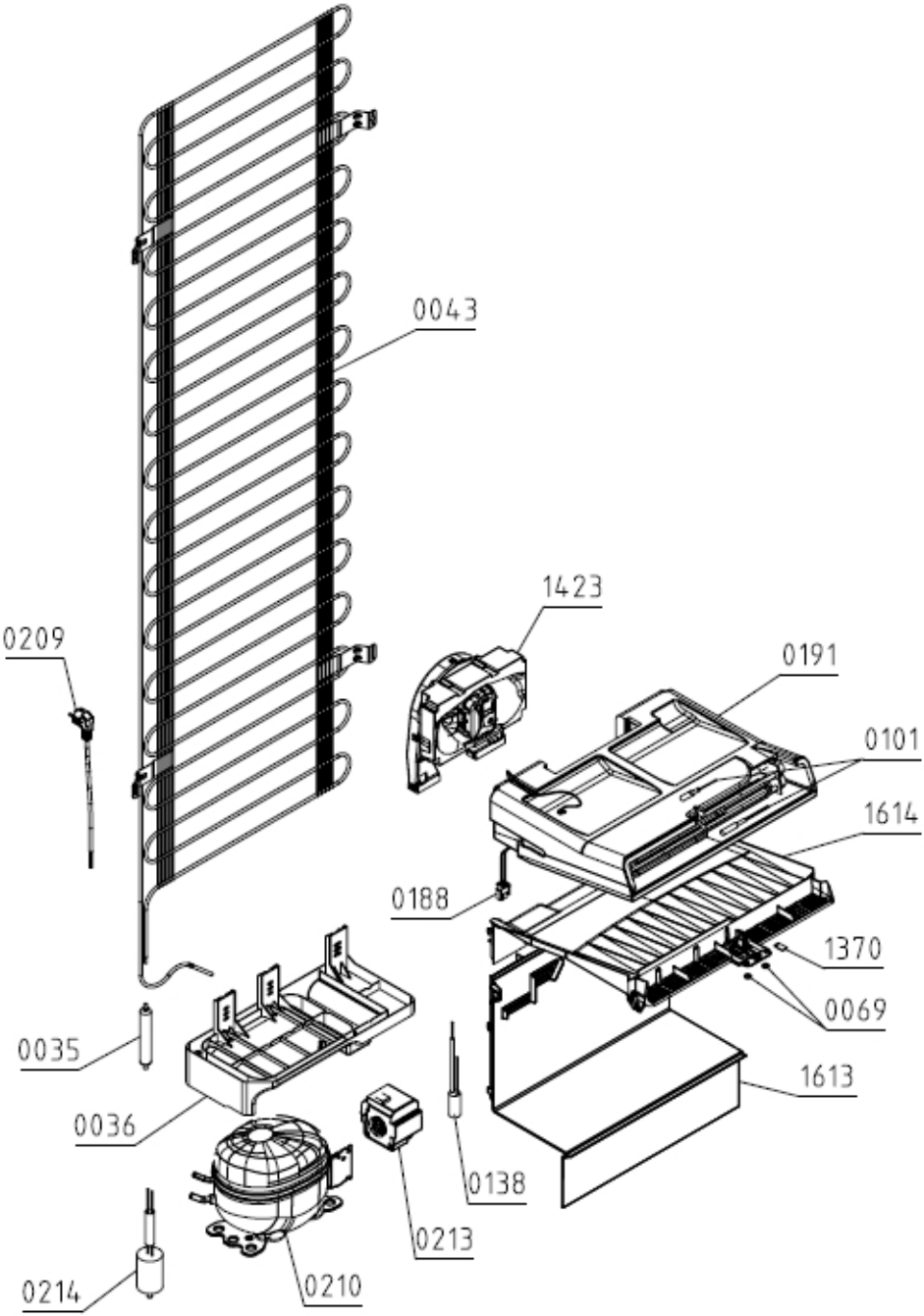
0043
1423
0209
0191
0101
1614
0188
1370
0069
0035
1613
0036
0138
0213
0214
0210